SLR320

Датчик освещенности для помещений

SLR320 - электронный датчик уровня освещенности, преобразующий значение в люксах (lux) в стандартный токовый сигнал 4–20 мА или 0-10 V.

Датчик имеет два уровня чувствителности: 0–400 lx (например для контроля наружного освещения), и 0–20 klx (для управления системами жалюзи).

Комплект поставки включает в себя датчик с чувствительным элементом и вмонтированным в корпус усилителем.

Датчик устанавливается на стенах внутри помещений.

Максимальная чувствительность будет при перпендикулярном угле падения света к плоскости датчика. Спектр чувствительности датчика приближен к спектру чувствительности человеческого глаза.

Датчик подключается по двухпроводной схеме (4-20мА), при этом по кабелю передается питание и выходной сигнал. Если выходной сигнал 0-10Vdc, то используется трехпроводная схема.

ТЕХНИЧЕСКИЕ ДАННЫЕ

Спец. номер 006920630
Диапазон . . . . . N/A
Перемычка: 0-400 lx . . . . . 0-400 lx
Перемычка: 0-20 klx . . . . . 0-20 klx
Сигнал на выходе . . . . . 4-20 мА или 0-10 V

Материалы

Корпус . . . . . .полиамидный пластик
Стандарт защиты . . . . . IP 30
Размеры в мм . . . . . см. Рисунок 1
Вес . . . . . 100 г, (включая стандартную упаковку)
Потребл. мощность . . . . . .24 Vac +/- 10%. 15-36 Vdc
Погрешность . . . . . +/- 5% при температуре 25° C
Длина волны при макс. чувствительности . . 600 nm (стандартный свет A/2854K темп. света)
Температурная зависимость . . . . . +/- 5% при температуре 25° C и U_G = 24 V
Сопротивление нагрузки . . . . . > 50 кОм
Потребление тока . . . . . стандартное
Диапазон 0-400 lx . . . . . 8 мА
Диапазон 0-20 klx . . . . . 13 мА
Допустимая температура . . . . . от -20° C до 70° C

Соответствие стандартам:
EMC . . . . . EN 50081-1, EN 50082-1

РАЗМЕРЫ в мм

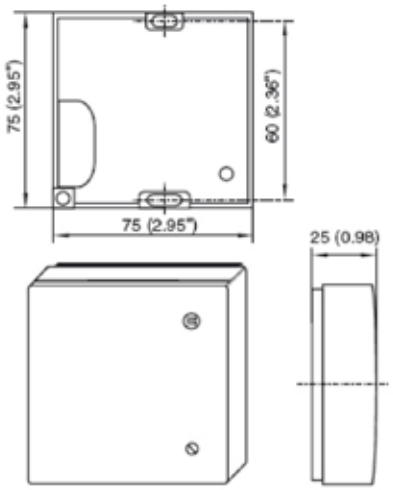

Рисунок 1

Schneider Electric

ПОДКЛЮЧЕНИЕ

Кабель: 0.2-1.5 мм²

Внимание: После подключения питания не прикасаться к контактам датчика.

ПОДКЛЮЧЕНИЕ

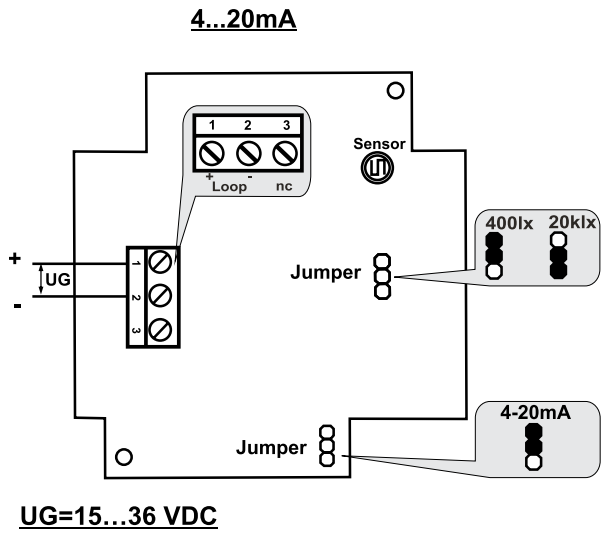

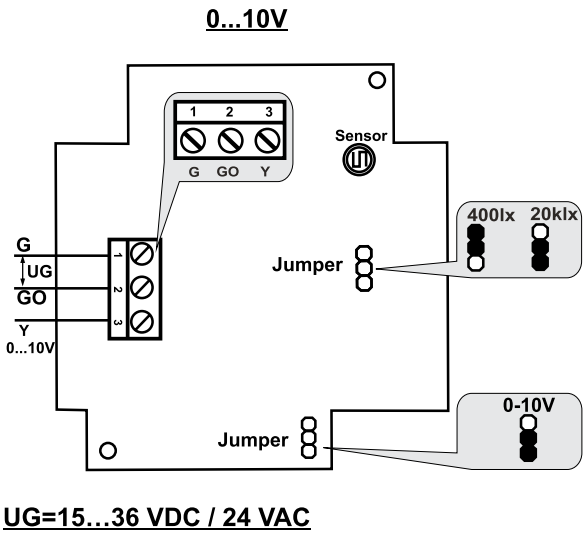

КАЛИБРОВКА

Датчик поставляется откалиброванным с указанными диапазонами и точностью.

Последующая калибровка обычно не требуется.

On October 1st, 2009, TAC became the Buildings Business of its parent company Schneider Electric. This document reflects the visual identity of Schneider Electric, however there remains references to TAC as a corporate brand in the body copy. As each document is updated, the body copy will be changed to reflect appropriate corporate brand changes. All brand names, trademarks and registered trademarks are the property of their respective owners.

© 2009 Schneider Electric. All rights reserved.